SLG 71 PL
20 800 657.0-010

SIEMENS

SMG 71

Instrukcja instalacji

8AA11446 - D2 - 29/05/2002 - PL - **SNR 811446.0-001**

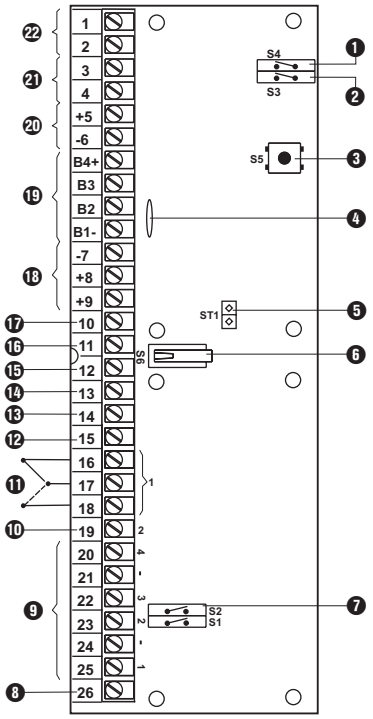

Rys. 1

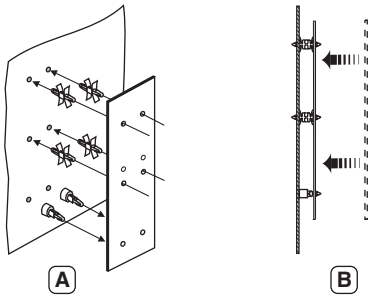

Rys. 2

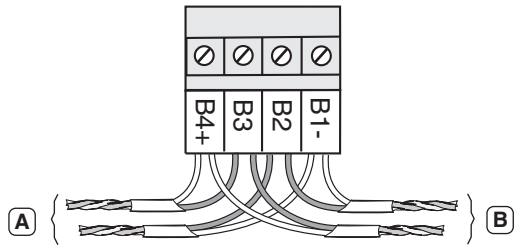

Rys. 3

1. Opis produktu

Czytnik kart Gateway SMG 71 zastępuje jeden standardowy transponder (SMT 12) i wchodzi na miejsce elementu obsługowego z tym samym adresem.
Można podłączyć 2 czytniki kart do otwierania/zamykania drzwi oraz włączania/wyłączania.

2. Zakres dostawy

Opakowanie SMG 71 zawiera:
- jedną kartę SMG 71
- 6 kołków mocujących
- 8 oporników obciążenia (4.7 k)
- Instrukcje instalacji SLG 71

3. Instrukcja montażu

SMG 71 przeznaczony jest do montażu w zewnętrznym zasilaczu sieciowym lub w innej stosownej puszce, w suchym pomieszczeniu.
Nie może być wystawiony na działanie kapiącej lub bryzgającej wody.

3.1 Widok ogólny (rys. 1)

- ❶ Przełącznik dla funkcji «automatycznego bocznikowania»
- ❷ Przełącznik dla typu czytnika
- ❸ Klawisz adresowania
- ❹ Bezpiecznik termiczny 12 V; 650 mA
- ❺ Łącznik wtykowy do zewnętrznego zestyku sabotażowego
- ❻ Zestyk sabotażowy
- ❼ Przełącznik do programowania wejść alarmów włamaniowych
- ❽ Wejście «stand alone»

Wbudowany transponder:
- ❾ 4 programowalne wejścia (1 do 4)
- ❿ Wyjście kolektora otwartego 2
- ⓫ Wyjście przekaźnika 1

Wyjścia «open collector» ze specjalistycznymi funkcjami:
- ⓬ Praca z funkcją automatycznego bocznikowania
- ⓭ Informacja o braku możliwości aktywacji
- ⓮ Włączanie/wyłączanie
- ⓯ Brzęczyk
- ⓰ Alarm w pamięci

} *Informacje zastąpionego elementu obsługi na temat stanu zakresu*

- ⓱ Informacja o błędzie (nie zaprogramowany kod lokalizacji / błąd parzystości / błąd magistrali E-Bus)
- ⓲ Zasilanie sieciowe 12 V dla wyjść
- ⓳ Łącze magistrali E-Bus
- ⓴ Zasilanie sieciowe 12 V dla czytnika kart
- ㉑ Łącze czytnika kart 2
- ㉒ Łącze czytnika kart 1

3.2 Montaż kart (rys. 2)

1 – Włożyć kołki mocujące (dostarczane razem z kartami) do przygotowanych otworów (**A**).
2 – Nasadzić karty (**B**).

4. Okablowanie

4.1 Magistrala E-Bus (rys. 3)

Magistrala E-Bus (**A**) musi być podłączona do centrali (B1-, B2, B3, B4+). Może być prowadzona równolegle do innych akcesoriów (**B**). Dodatkowe informacje znajdziesz w Instrukcji Instalacji centrali.

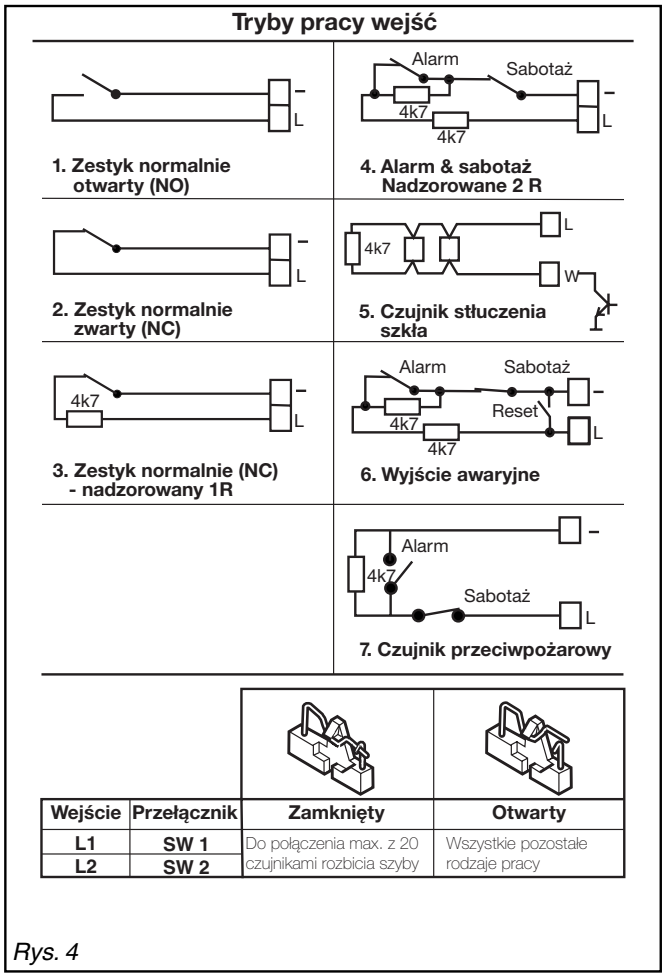

Wejście	Przełącznik	Zamknięty	Otwarty
L1	SW 1	Do połączenia max. z 20 czujnikami rozbicia szyby	Wszystkie pozostałe rodzaje pracy
L2	SW 2		

Rys. 4

Typ czytników kart	Przełącznik S3
Wiegand (26 bitów)	OTWARTY
ABA Track 2 (Data +zegar)	ZAMKNIĘTY

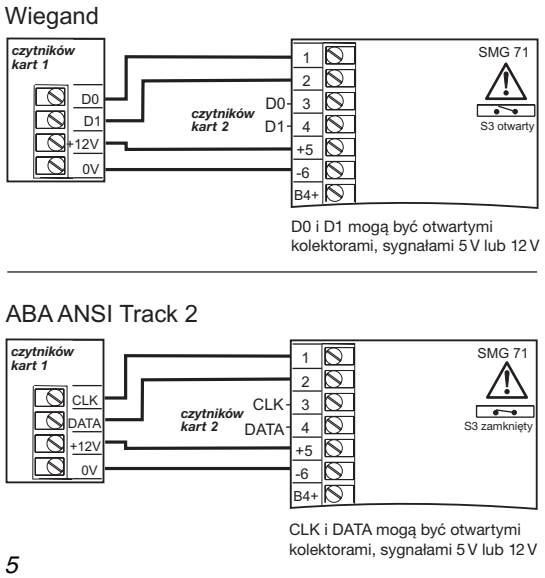

Rys. 5

Czytnik kart 1	Wejście "stand alone" (❽ rys. 1)
On ligne	OTWARTE
Stand Alone	ZAMKNIĘTE (-)

Rys. 6

Auto-Shunt	Przełącznik S4
Off	OTWARTY
On	ZAMKNIĘTY

Rys. 7

4.2 Zestyk sabotażowy

Złącze sabotażowe (rys. 1; ❺) musi być podłączone do zewnętrznego zestyku sabotażowego lub zostać zwarte.

4.3 Wejścia (rys. 4)

Wszystkie wejścia można eksploatować w trybach 1 do 4 i 6 do 7 (rys. 4). Wejścia 1 do 2 można również eksploatować przy użyciu alarmów włamaniowych. W tym celu przełączniki SW1 do SW2 muszą być zamknięte, a jeden terminal każdego detektora włamaniowego musi być podłączony do jednego z wyjść 1 lub 2, które należy zaprogramować na «Reset sygnalizatorów z pamięcią». Podczas okablowywania detektorów pożaru, jakiekolwiek istniejące wyjście dla usterek można włączyć bezpośrednio do linii za pomocą pętli. Dla detektorów pożaru, w których należy odłączyć zasilanie w celu wyzerowania alarmu, minus można połączyć przez wyjście zaprogramowane jako wyjście «Reset sygnalizatorów z pamięcią».
Wyjście awaryjne należy okablować podobnie jak w trybie 6. Zwarcie wejścia wyzeruje odpowiednie wyjście sygnalizacyjne.

4.4 Czytnik kart (rys. 5)

Za pomocą przełącznika S3 można wybrać dwa typy czytników kart (ABA Track 2 / Wiegand) .

5. Adresowanie

Ponieważ zastąpiony transponder przyjmuje ten sam adres co bramka czytnika kart, jako adresy bramki akceptowane są jedynie wolne adresy transpondera.

6. Menu testowe czytnika kart

W menu technika dostępne jest specjalne menu pozwalające na testowanie czytnika kart.
Kod lokalizacji i numer użytkownika pojawiają się na wyświetlaczu elementu obsługowego.

7. Funkcja specjalna

7.1 Tryb «stand alone» (rys. 6)

W trybie «stand alone» ważna karta (kod lokalizacji) odczytywana przez czytnik 1 (rys. 1; ❷❷),
spowoduje bezpośrednią aktywację wyjścia przełącznika 1(rys. 1; ❶❶) na 5 sekund.
W tym trybie brak jest interakcji z centralą, kod lokalizacji jest kontrolowany lokalnie w bramce.

7.2 Tryb «auto shunt» (rys. 7)

W trybie «auto shunt» aktywacja wyjścia 1(rys. 1; ❶❶) obchodzi wejście 1 (rys. 1; ❾) aż do ponownego osiągnięcia stanu równowagi.
Czas obejścia wynosi max. 40 sekund, po upływie których wejście 1 zostanie przywrócone.
Jeżeli wejście 1 nie znajdzie się w stanie równowagi po upływie 30 sek. aktywacji ulegnie wyjście brzęczyka (rys. 1; ❶❺).
Wyjscie 'Auto-Shunt function' (❶❷ rys.1) typu OC (Open Collector) jest tak dlugo aktywne jak dlugo LINIA 1 (Wejscie 1) jest ominieta (obchodzona).

8. Dane techniczne

Zasilanie	12 VDC z magistrali E-Bus
Pobór prądu min.	11 mA
Pobór prądu max.	35 mA
7 wyjść open collector	12 V, 150 mA
1 wyjście przekaźnika	12 V, 1 A
4 wejścia	programowalne
8 oporników obciążenia	4.7 kΩ
Temperatura otoczenia podczas pracy	-10° C do +55° C
Wymiary w mm, SMG 71	W 54,5 x S 156 x G 20
Waga, SMG 71	65 g

Zastrzega się prawo do dokonywania zmian technicznych opisanego wyposażenia, także bez wcześniejszego zawiadomienia.